KRAFTWERK®
quality tools

Bedienungsanleitung

DE

5 + 1 SMD LED wiederaufladbare Akku-Handlampe

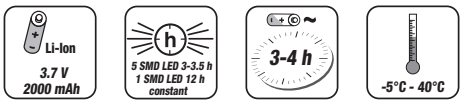

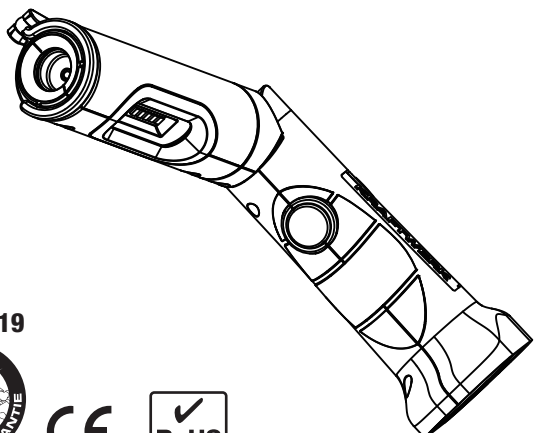

Art.32019

Bitte diese Instruktionen sorgfältig durchlesen, um die sichere Bedienung dieses Geräts zu gewährleisten

Download Bedienungsanleitung / Téléchargement du mode d'emploi / Instructions download
Descarga de la instrucción de uso / Download de instruções de operação / Download del manuale

www.KRAFTWERKtools.com

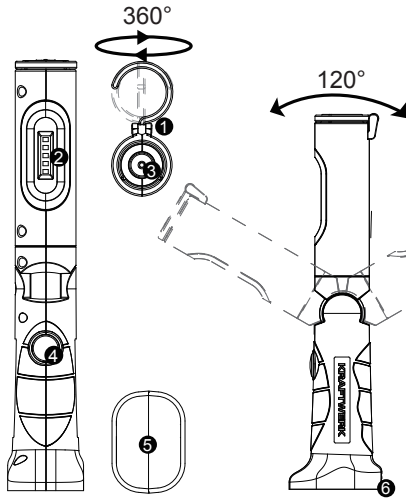

1. 360° drehbarer und klappbarer Haken
2. 5 SMD LED Lampe
3. 1 SMD LED im Lampenkopf
4. Bedienung:
   1x drücken: 5 LED ein
   2x drücken: 5 LED aus, 1 LED ein
   3x drücken: alles aus
5. Magnetischer Fuss
6. Anschlussdose und Ladeanzeige

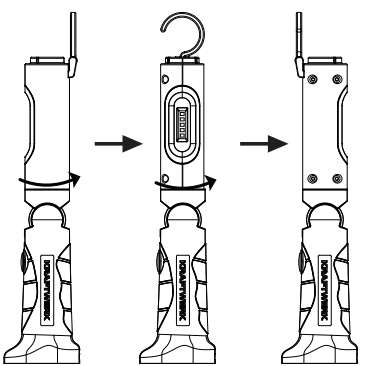

GARANTIE
Für Schäden bei unsachgemässen Gebrauch wird keine Haftung übernommen.

KUNDENDIENST
Kontaktieren Sie Ihren Fachhändler, um eine spezialisierte Reparaturstelle zu finden.
Sie finden diese unter
www.KRAFTWERKtools.com

Ab Kaufdatum
2 JAHRE GARANTIE
auf Material- oder Produktionsfehler